# IMP PUMPS Центробежный насос CLD 50-310/2/3.0/A

Одноступенчатые вертикальные насосы INLINE · Артикул 979525102 · Серия CL

## 1. Обзор

Центробежные моноблочные одноступенчатые насосы с торцевым уплотнением вала, со стандартным электродвигателем, либо с электродвигателем с удлиненным валом. Корпус насоса с соостными всасывающими и напорными патрубками одного диаметра.

### Основные данные

| | |
|---|---|
| Вес, кг | 78 |
| Присоединение | Фланцевое |
| Степень защиты | IP55 |
| Максимальный напор, м | 28 |
| Параметры электросети | 3~ 230/400 В, 50 Гц |
| Максимальная мощность, Вт | 3 000 |
| Присоединительный размер | DN50 |
| Максимальная мощность, кВт | 3 |
| Максимальная производительность, м3/ч | 35 |
| Максимальная производительность, л/мин | 583,33 |

## 2. Гидравлические характеристики

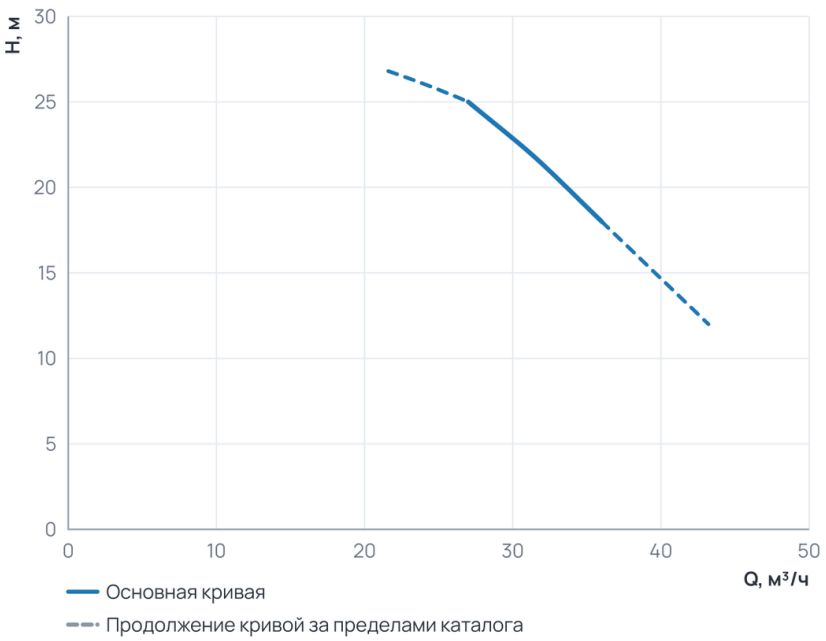


### Рабочий диапазон

| | |
|---|---|
| Подача Q | 27 … 36 м³/ч |
| Напор H | 18 … 25 м |

Пунктир на диаграмме — продолжение кривой за пределами каталога производителя.

## 3. Технические данные

### Общие сведения

| | | | |
|---|---|---|---|
| Серия | CL | Сдвоенный | Да |
| Гарантия, мес | 24 | Число полюсов | 2 |
| Уровень шума, дБ | 71 | | |

### Гидравлические данные

| | | | |
|---|---|---|---|
| Максимальный напор, м | 28 | Максимальное давление в системе, бар | 10 |
| Максимальная производительность, м3/ч | 35 | Максимальная производительность, л/мин | 583,33 |

### Перекачиваемая среда

| | | | |
|---|---|---|---|
| Рабочая жидкость | **Чистая вода** | Температура окружающей среды, °C | **+40** |
| Максимальное содержание этиленгликоля, % | **Вода по VDI 2035, гликоль до 50 %** | Максимальная температура перекачиваемой жидкости, °C | **-20...+130** |

### Материалы

| | | | |
|---|---|---|---|
| Материал вала | **Нержавеющая сталь** | Материал корпуса | **Чугун** |
| Материал подшипника | **AQ1EGG** | Материал обмотки статора | **Медь** |
| Материал рабочего колеса | **Чугун** | | |

### Монтаж и присоединение

| | | | |
|---|---|---|---|
| Вес, кг | **78** | Длина, мм | **530** |
| Высота, мм | **480** | Ширина, мм | **410** |
| Присоединение | **Фланцевое** | Монтажная длина, мм | **495** |
| Присоединительный размер | **DN50** | Диаметр условного прохода, мм | **50** |

### Электродвигатель

| | | | |
|---|---|---|---|
| Частота ( Гц) | **50** | Степень защиты | **IP55** |
| Номинальный ток, А | **5,6** | Параметры электросети | **3~ 230/400 В, 50 Гц** |
| Частота вращения, об/мин | **2900** | Максимальная мощность, Вт | **3 000** |
| Максимальная мощность, кВт | **3** | Частотное регулирование двигателя | **Нет** |
| Класс энергоэффективности двигателя | **IE3** | | |

## 4. Габаритные размеры

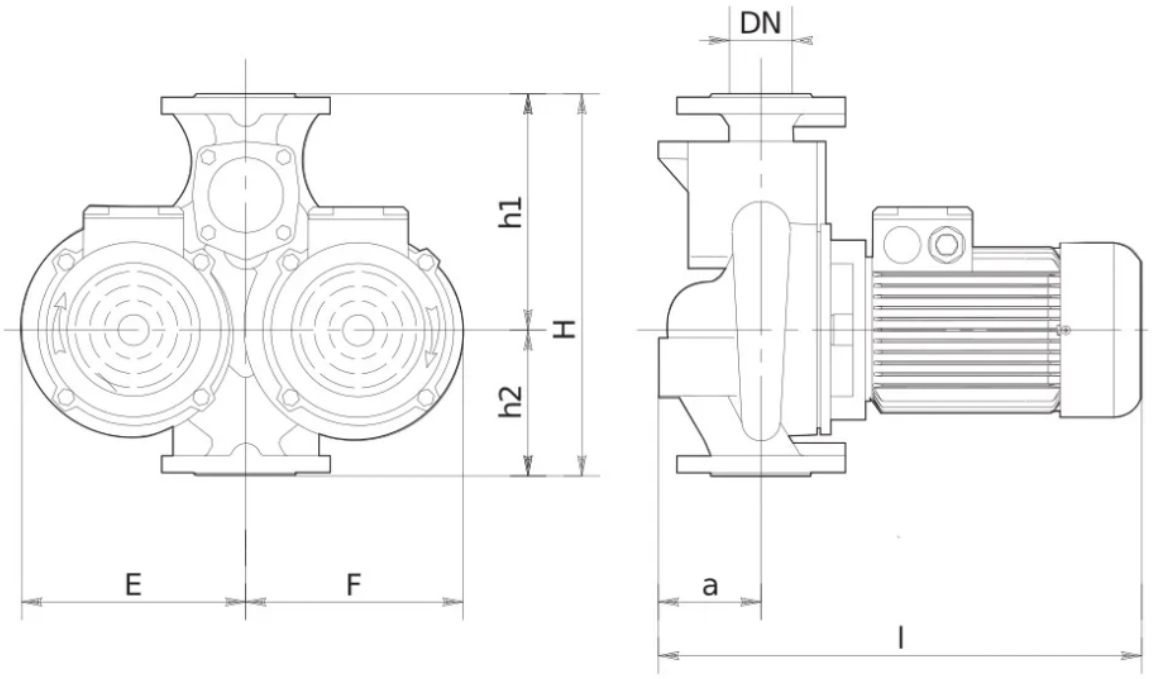

| | | | |
|---|---|---|---|
| SLO | Tri fazni motor, termično varovan s PTC uporom | Tri fazni motor termično varovan s termo kontaktom (TKO) | Tri fazni motor brez vgrajene termo zaščite |
| EN | 3-phase motor, thermistor (PTC) thermal protection | 3-phase motor, bimetallic switch (TKO) thermal protection | 3-phase motor without thermal protection |
| РУ | Трехфазный электродвигатель со встроенным терморезистором (PTC) | Трехфазный электродвигатель со встроенным термоконтактом (TKO) | Трехфазный электродвигатель без встроенный термозащиты |
| HR | Trofazni motor, termički zaštićen s PTC sondom | Trofazni motor termiki zaštićen s termo kontaktom (TKO) | Trofazni motor bez ugrađene termičke zaštite |
| DE | 3-Phasen-Motor, Thermistor (PTC) Wärmeschutz | 3-Phasen-Motor, thermischer Schutz mit Bimetall Schalter (TKO) | 3-Phasen-Motor ohne thermischen Schutz |

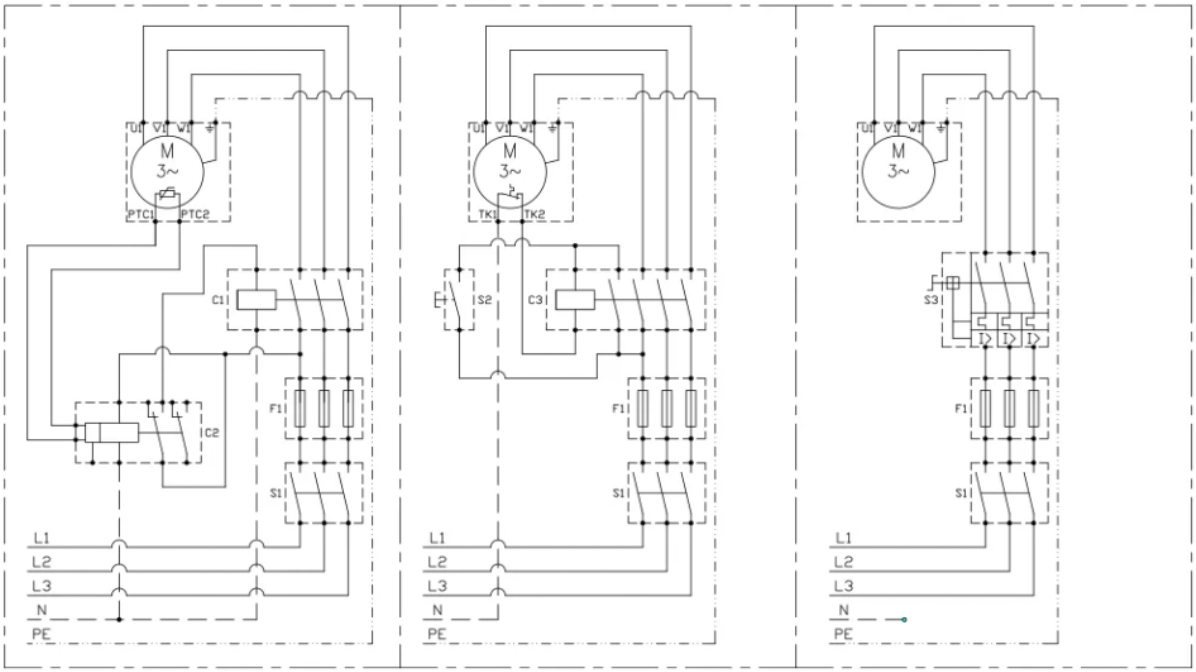


## 5. Данные для заказа

| | |
|---|---|
| Наименование | Центробежный насос CLD 50-310/2/3.0/A |
| Артикул | 979525102 |
| Производитель (марка) | IMP PUMPS |
| Серия | CL |
| Вид оборудования | Одноступенчатые вертикальные насосы INLINE |
| Вес, кг | 78 |
| Гарантия, мес | 24 |

## 6. Документация

### Инструкции и паспорта

- Руководство по установке и эксплуатации CL, CLP, CV, PV
- Руководство по установке и эксплуатации CLD

### Разрешительные документы

- Сертификат ISO 9001:2015
- Декларация о соответствии для (E)CL(P)(D), (E)CV), E(PV)
- Декларация о соответствии RoHS и REACH

### Гарантия

- Гарантийное заявление

### 3D и CAD-модели

- BIM-модель Revit CL

### Прочее

- Габаритный чертёж CLD 50-310/2/3.0A

Документы прилагаются к товару — в карточке товара и в архиве документов для тендера.