# IMP PUMPS Центробежный насос CL 80-700/2/30.0K

Одноступенчатые вертикальные насосы INLINE · Артикул 979522068 · Серия CL

## 1. Обзор

Центробежные моноблочные одноступенчатые насосы с торцевым уплотнением вала, со стандартным электродвигателем, либос электродвигателем с удлиненным валом. Корпус насоса с соостными всасывающими и напорными патрубками одного диаметра.

### Основные данные

| | |
|---|---|
| Вес, кг | 303 |
| Присоединение | Фланцевое |
| Степень защиты | IP55 |
| Максимальный напор, м | 64,8 |
| Параметры электросети | 3~ 230/400 В, 50 Гц |
| Максимальная мощность, Вт | 30 000 |
| Присоединительный размер | DN80 |
| Максимальная мощность, кВт | 30 |
| Максимальная производительность, м3/ч | 150,6 |
| Максимальная производительность, л/мин | 2 510 |

## 2. Гидравлические характеристики

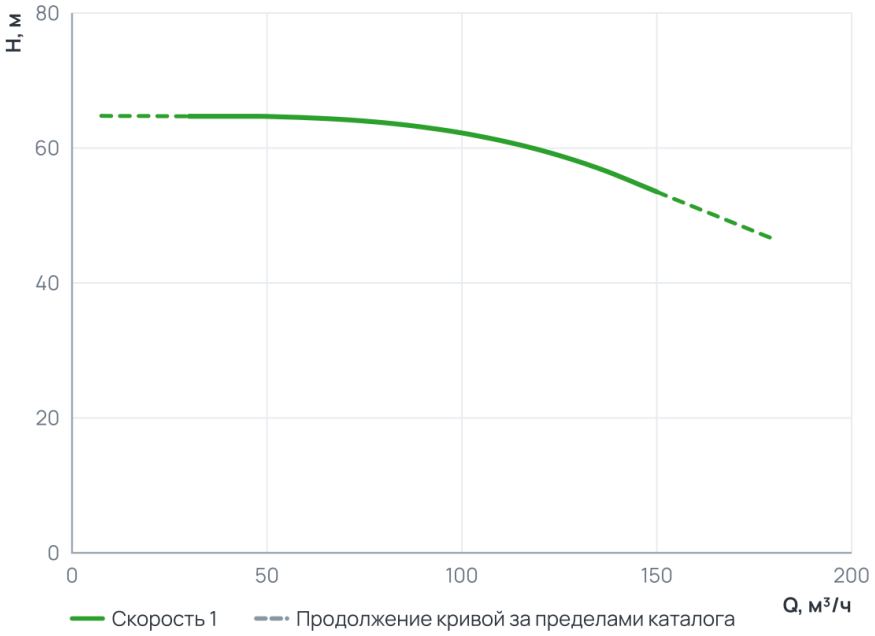


### Рабочий диапазон

| | |
|---|---|
| Подача Q | 30 … 150 м³/ч |
| Напор H | 53,5 … 64,7 м |

Пунктир на диаграмме — продолжение кривой за пределами каталога производителя.

## 3. Технические данные

### Общие сведения

| | | | |
|---|---|---|---|
| Серия | CL | Сдвоенный | Нет |
| Гарантия, мес | 24 | Число полюсов | 2 |
| Уровень шума, дБ | 71 | | |

### Гидравлические данные

| | | | |
|---|---|---|---|
| Максимальный напор, м | 64,8 | Максимальное давление в системе, бар | 16 |
| Максимальная производительность, м3/ч | 150,6 | Максимальная производительность, л/мин | 2 510 |

### Перекачиваемая среда

| | | | |
|---|---|---|---|
| Рабочая жидкость | **Чистая вода** | Температура окружающей среды, °C | **+40** |
| Максимальное содержание этиленгликоля, % | **Вода по VDI 2035, гликоль до 50 %** | Максимальная температура перекачиваемой жидкости, °C | **-20...+140** |

### Материалы

| | | | |
|---|---|---|---|
| Материал вала | **Нержавеющая сталь** | Материал корпуса | **Чугун** |
| Материал подшипника | **AQ1EGG** | Материал обмотки статора | **Медь** |
| Материал рабочего колеса | **Чугун** | | |

### Монтаж и присоединение

| | | | |
|---|---|---|---|
| Вес, кг | **303** | Длина, мм | **1051** |
| Высота, мм | **568** | Ширина, мм | **400** |
| Присоединение | **Фланцевое** | Монтажная длина, мм | **500** |
| Присоединительный размер | **DN80** | Диаметр условного прохода, мм | **80** |

### Электродвигатель

| | | | |
|---|---|---|---|
| Частота ( Гц) | **50** | Степень защиты | **IP55** |
| Номинальный ток, А | **53,5** | Параметры электросети | **3~ 230/400 В, 50 Гц** |
| Частота вращения, об/мин | **2965** | Максимальная мощность, Вт | **30 000** |
| Максимальная мощность, кВт | **30** | Частотное регулирование двигателя | **Нет** |
| Класс энергоэффективности двигателя | **IE3** | | |

## 4. Габаритные размеры

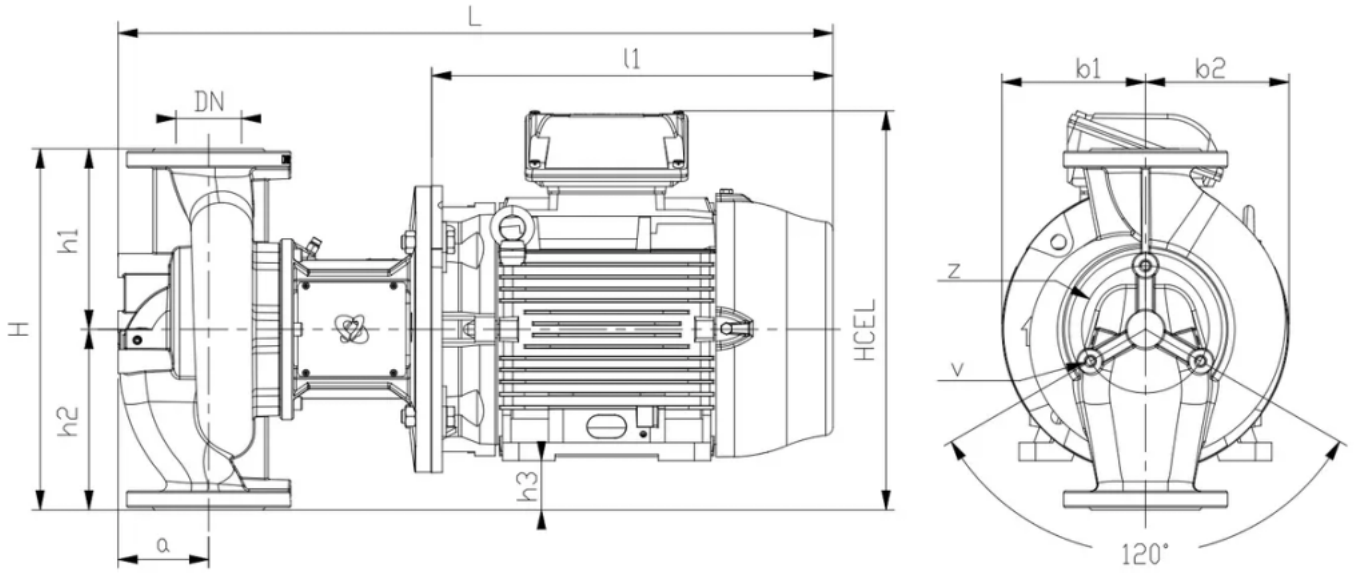

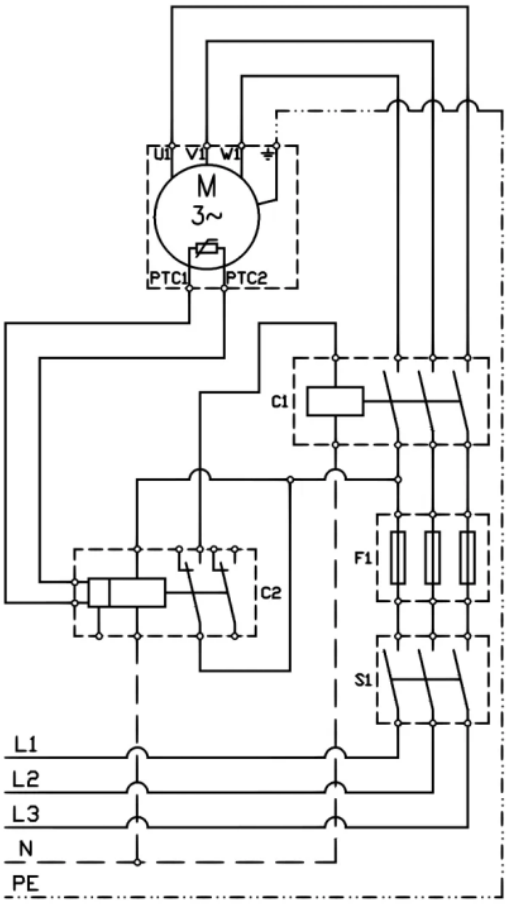


## 5. Данные для заказа

| | |
|---|---|
| Наименование | Центробежный насос CL 80-700/2/30.0K |
| Артикул | 979522068 |
| Производитель (марка) | IMP PUMPS |
| Серия | CL |
| Вид оборудования | Одноступенчатые вертикальные насосы INLINE |
| Вес, кг | 303 |
| Гарантия, мес | 24 |

## 6. Документация

### Инструкции и паспорта

- Руководство по установке и эксплуатации CL, CLP, CV, PV
- Руководство по установке и эксплуатации CLD

### Разрешительные документы

- Сертификат ISO 9001:2015
- Декларация о соответствии для (E)CL(P)(D), (E)CV), E(PV)
- Декларация о соответствии RoHS и REACH

### Гарантия

- Гарантийное заявление

### 3D и CAD-модели

- 3D-модель STEP CL 80-700/2/30.0K
- Чертёж DXF CL 80-700/2/30.0K
- BIM-модель Revit CL

## Прочее

- Габаритный чертёж CL 80-700/2/30.0K

Документы прилагаются к товару — в карточке товара и в архиве документов для тендера.