IMP PUMPS Центробежный насос CL 80-45/4/0.55S

Одноступенчатые вертикальные насосы INLINE · Артикул 979526554 · Серия CL

1. Обзор

CL 80-45/4/0.55S — это одноступенчатый, центробежный рядный насос с сухим ротором и всасывающими и нагнетательными патрубками одинакового диаметра, предназначенный для систем центрального отопления и охлаждения, для установки на трубопроводе или на фундаменте.
Насос приводится в движение асинхронным трехфазным электродвигателем с вентиляторным охлаждением и фиксированной скоростью. Двигатель с эффективностью IE3 имеет класс изоляции F, степень защиты от воды и пыли IP55 и подключается непосредственно к электрической сети.
Для нормальной работы насоса необходимо использовать рабочую среду, состоящую из чистой воды или смеси чистой воды и гликоля в соответствии с действующими стандартами качества воды, например немецким стандартом VDI 2035.

Основные данные

Вес, кг	55
Присоединение	Фланцевое
Степень защиты	IP55
Максимальный напор, м	4,6
Параметры электросети	3~ 230/400 В, 50 Гц
Максимальная мощность, Вт	550
Присоединительный размер	DN80
Максимальная мощность, кВт	0,55
Максимальная производительность, м3/ч	54
Максимальная производительность, л/мин	900

2. Гидравлические характеристики

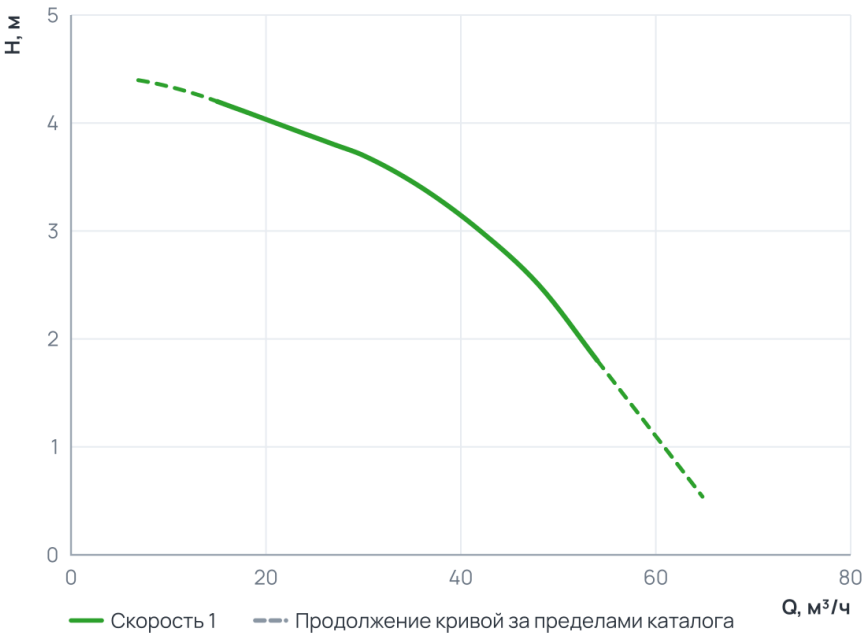

Рабочий диапазон

Подача Q	15 … 54 м³/ч
Напор H	1,8 … 4,2 м

Пунктир на диаграмме — продолжение кривой за пределами каталога производителя.

3. Технические данные

Общие сведения

Серия	CL	Сдвоенный	Нет
Гарантия, мес	24	Число полюсов	4
Уровень шума, дБ	58		

Гидравлические данные

Максимальный напор, м	4,6	Максимальное давление в системе, бар	10
Максимальная производительность, м3/ч	54	Максимальная производительность, л/мин	900

Перекачиваемая среда

Рабочая жидкость	Чистая вода	Температура окружающей среды, °C	+40
Максимальное содержание этиленгликоля, %	Вода по VDI 2035, гликоль до 50 %	Максимальная температура перекачиваемой жидкости, °C	-20...+140

Материалы

Материал вала	Нержавеющая сталь	Материал корпуса	Чугун
Материал подшипника	AQ1EGG	Материал обмотки статора	Медь
Материал рабочего колеса	Чугун		

Монтаж и присоединение

Вес, кг	55	Длина, мм	572
Высота, мм	380	Присоединение	Фланцевое
Монтажная длина, мм	380	Присоединительный размер	DN80
Диаметр условного прохода, мм	80		

Электродвигатель

Частота (Гц)	50	Степень защиты	IP55
Номинальный ток, А	1,15	Параметры электросети	3~ 230/400 В, 50 Гц
Частота вращения, об/мин	1385	Максимальная мощность, Вт	550
Максимальная мощность, кВт	0,55	Частотное регулирование двигателя	Нет
Класс энергоэффективности двигателя	IE3		

4. Габаритные размеры

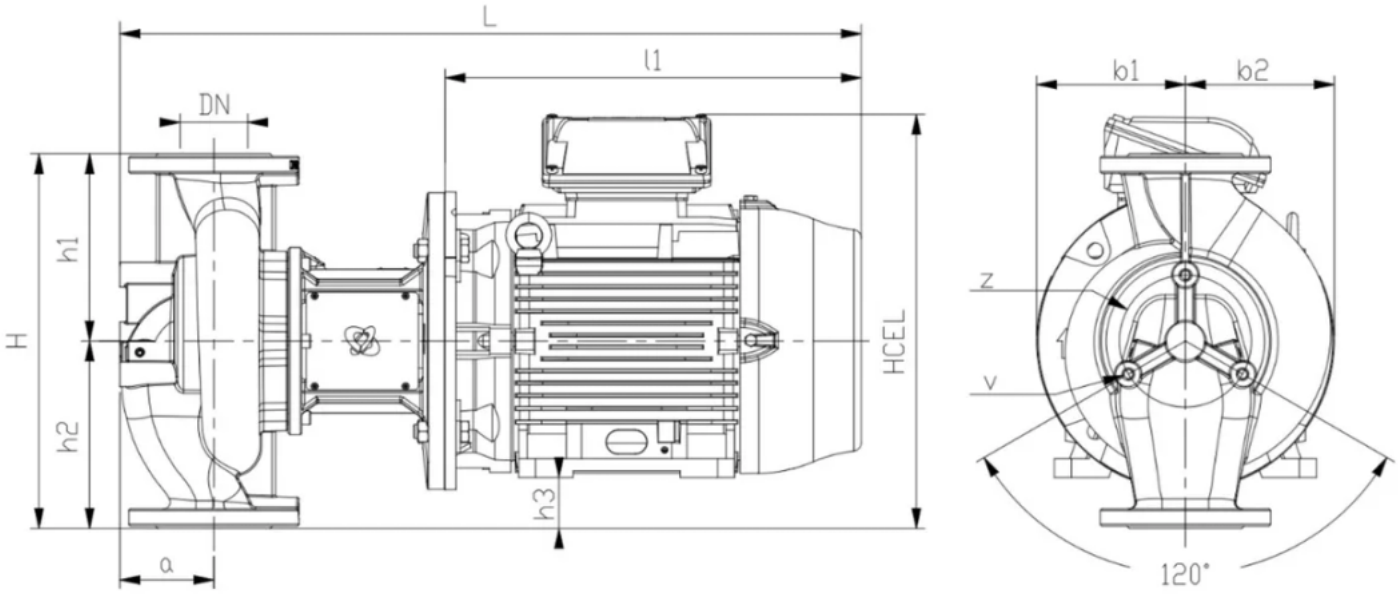

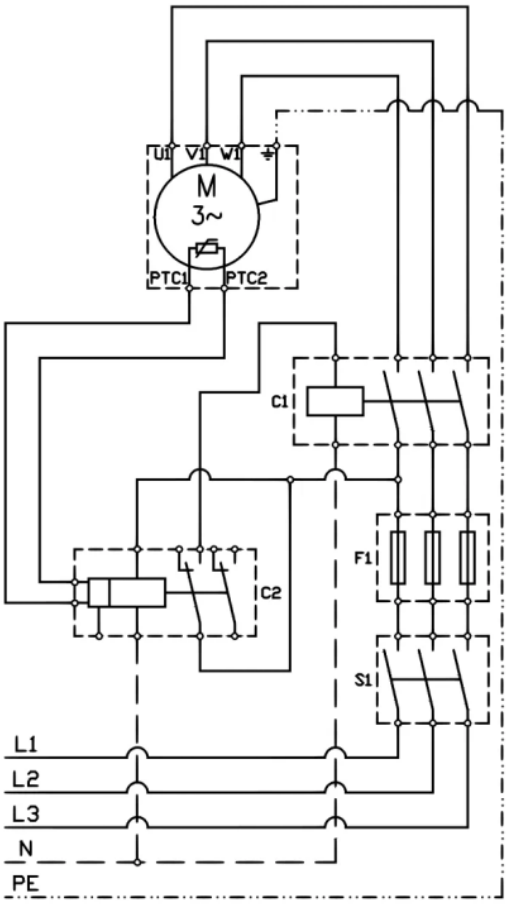

5. Данные для заказа

Наименование	Центробежный насос CL 80-45/4/0.55S
Артикул	979526554
Производитель (марка)	IMP PUMPS
Серия	CL
Вид оборудования	Одноступенчатые вертикальные насосы INLINE

Вес, кг	55
Гарантия, мес	24

6. Документация

Инструкции и паспорта

- Руководство по установке и эксплуатации CL, CLP, CV, PV
- Руководство по установке и эксплуатации CLD

Разрешительные документы

- Сертификат ISO 9001:2015
- Декларация о соответствии для (E)CL(P)(D), (E)CV), E(PV)
- Декларация о соответствии RoHS и REACH

Гарантия

- Гарантийное заявление

3D и CAD-модели

- 3D-модель STEP CL 80-45/4/0.55S
- Чертёж DXF CL 80-45/4/0.55S

Прочее

- Габаритный чертёж CL 80-45/4/0.55S

Документы прилагаются к товару — в карточке товара и в архиве документов для тендера.