IMP PUMPS Центробежный насос CL 80-115/4/2,2S

Одноступенчатые вертикальные насосы INLINE · Артикул 979526556 · Серия CL

1. Обзор

Центробежные моноблочные одноступенчатые насосы с торцевым уплотнением вала, со стандартным электродвигателем, либос электродвигателем с удлиненным валом. Корпус насоса с соостными всасывающими и напорными патрубками одного диаметра.

Основные данные

Вес, кг	77
Присоединение	Фланцевое
Степень защиты	IP55
Максимальный напор, м	11,6
Параметры электросети	3~ 230/400 В, 50 Гц
Максимальная мощность, Вт	2 200
Присоединительный размер	DN80
Максимальная мощность, кВт	2,2
Максимальная производительность, м3/ч	75
Максимальная производительность, л/мин	1 250

2. Гидравлические характеристики

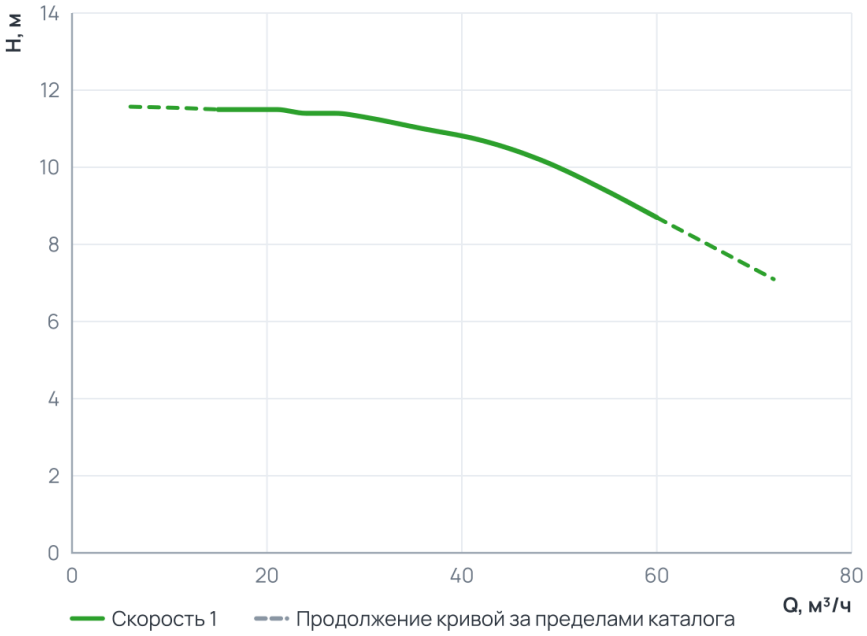

Рабочий диапазон

Подача Q	15 … 60 м³/ч
Напор H	8,7 … 11,5 м

Пунктир на диаграмме — продолжение кривой за пределами каталога производителя.

3. Технические данные

Общие сведения

Серия	CL	Сдвоенный	Нет
Гарантия, мес	24	Число полюсов	4
Уровень шума, дБ	58		

Гидравлические данные

Максимальный напор, м	11,6	Максимальное давление в системе, бар	10
Максимальная производительность, м3/ч	75	Максимальная производительность, л/мин	1 250

Перекачиваемая среда

Рабочая жидкость	Чистая вода	Температура окружающей среды, °C	+40
Максимальное содержание этиленгликоля, %	Вода по VDI 2035, гликоль до 50 %	Максимальная температура перекачиваемой жидкости, °C	-20...+140

Материалы

Материал вала	Нержавеющая сталь	Материал корпуса	Чугун
Материал подшипника	AQ1EGG	Материал обмотки статора	Медь
Материал рабочего колеса	Чугун		

Монтаж и присоединение

Вес, кг	77	Длина, мм	623
Высота, мм	475	Присоединение	Фланцевое
Монтажная длина, мм	475	Присоединительный размер	DN80
Диаметр условного прохода, мм	80		

Электродвигатель

Частота (Гц)	50	Степень защиты	IP55
Номинальный ток, А	4,90	Параметры электросети	3~ 230/400 В, 50 Гц
Частота вращения, об/мин	1430	Максимальная мощность, Вт	2 200
Максимальная мощность, кВт	2,2	Частотное регулирование двигателя	Нет
Класс энергоэффективности двигателя	IE3		

4. Габаритные размеры

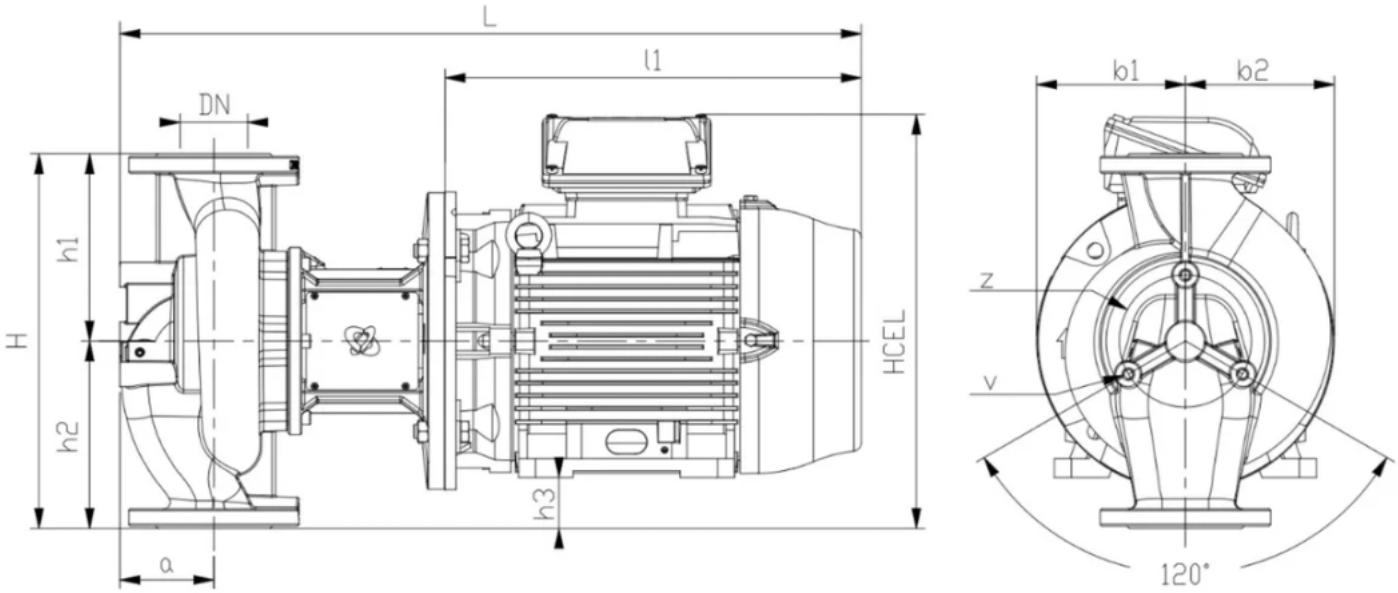

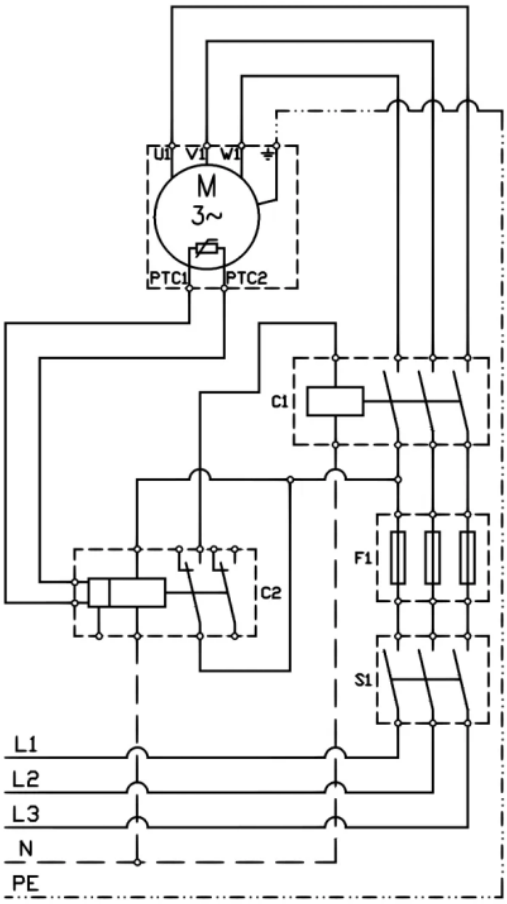

5. Данные для заказа

Наименование	Центробежный насос CL 80-115/4/2,2S
Артикул	979526556
Производитель (марка)	IMP PUMPS
Серия	CL
Вид оборудования	Одноступенчатые вертикальные насосы INLINE
Вес, кг	77
Гарантия, мес	24

6. Документация

Инструкции и паспорта

- Руководство по установке и эксплуатации CL, CLP, CV, PV
- Руководство по установке и эксплуатации CLD

Разрешительные документы

- Сертификат ISO 9001:2015
- Декларация о соответствии для (E)CL(P)(D), (E)CV), E(PV)
- Декларация о соответствии RoHS и REACH

Гарантия

- Гарантийное заявление

3D и CAD-модели

- 3D-модель STEP CL 80-115/4/2.2S
- Чертёж DXF CL 80-115/4/2.2S

Прочее

- Габаритный чертёж CL 80-115/4/2.2S

Документы прилагаются к товару — в карточке товара и в архиве документов для тендера.