Автоматическая трубная муфта WELLMIX DN 200 для насоса WQ2

АТМ и другое · Артикул 19119806

1. Обзор

Автоматическая трубная муфта WELLMIX — профессиональное решение для быстрого монтажа и обслуживания погружных насосов в КНС. Муфта позволяет опускать и поднимать насос по направляющим штангам без необходимости ручного соединения фланцев на дне резервуара. Соединение происходит автоматически под весом самого насоса.

Основные данные

Присоединительный размер	DN200

2. Технические данные

Общие сведения	
Тип	АТМ
Материалы	
Материал корпуса	Чугун
Монтаж и присоединение	
Присоединительный размер	DN200

3. Габаритные размеры

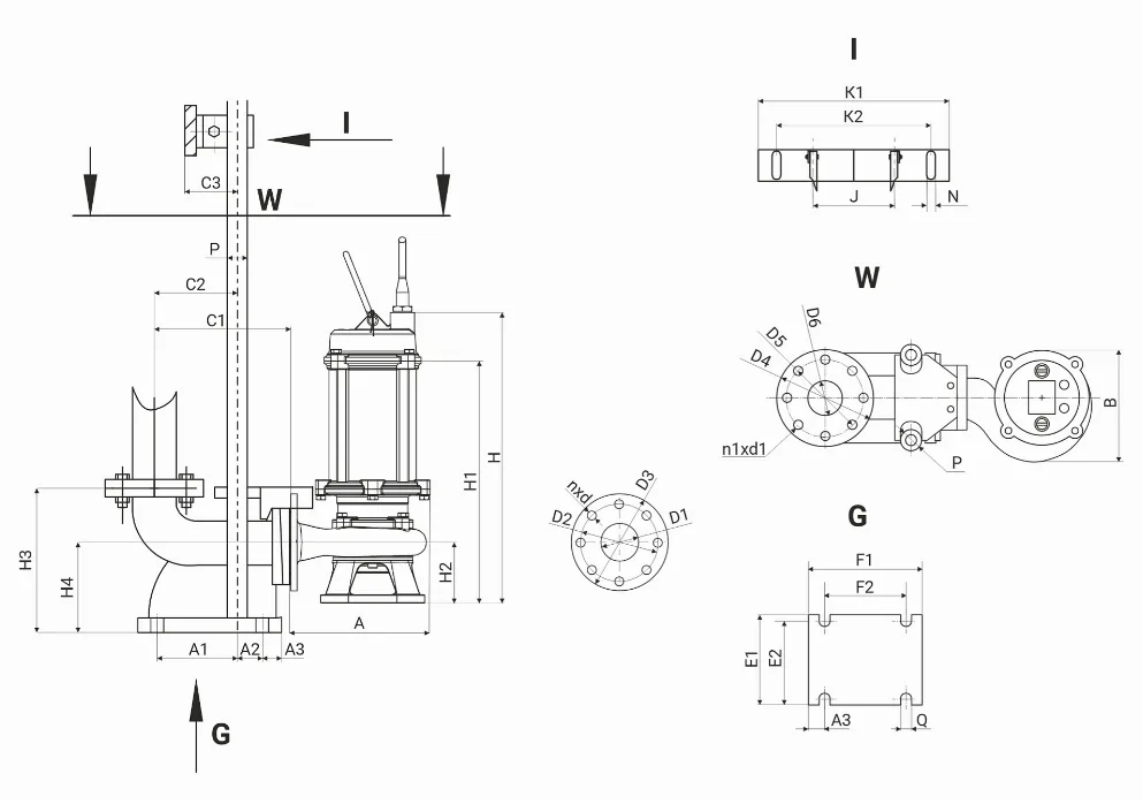

4. Данные для заказа

Наименование	Автоматическая трубная муфта WELLMIX DN 200 для насоса WQ2
Артикул	19119806
Производитель (марка)	WELLMIX
Вид оборудования	АТМ и другое

5. Документация

Инструкции и паспорта

- Паспорт_ инструкция по монтажу эксплуатации GNWQ

Каталоги

- Каталог канализационные насосы WQ2, GNWQ new 01.09.2026

Документы прилагаются к товару — в карточке товара и в архиве документов для тендера.