UNIPUMP Автоматическая трубная муфта DN50

АТМ и другое · Артикул 32754

1. Обзор

Автоматическая трубная муфта предназначена для упрощения процесса монтажа погружных насосов, таких как фекальные, дренажные и канализационные к напорной магистрали при стационарной установке в колодцах и резервуарах. Она обеспечивает удобство отсоединения насоса от напорной магистрали и безопасный подъем на поверхность, особенно в условиях работы с грязной водой и хозяйственно-бытовыми стоками.

В комплект входит:

Соединительная опора с коленом - 1шт

Соединительный фланец с захватом - 1шт

Держатель направляющих труб - 1шт

Уплотнительная манжета - 1шт

Основные данные

Присоединительный размер	DN50

2. Технические данные

Общие сведения

Тип	Автоматическая трубная муфта	Комплектация	Соединительная опора с коленом - 1шт Соединительный фланец с захватом - 1шт Держатель направляющих труб - 1шт Уплотнительная манжета - 1шт
Страна производства	Китай		

Материалы

Материал корпуса	Чугун

Монтаж и присоединение

Вес, кг	12	Присоединительный размер	DN50
Номинальный диаметр входного патрубка	50	Номинальный диаметр выходного патрубка	50

3. Габаритные размеры

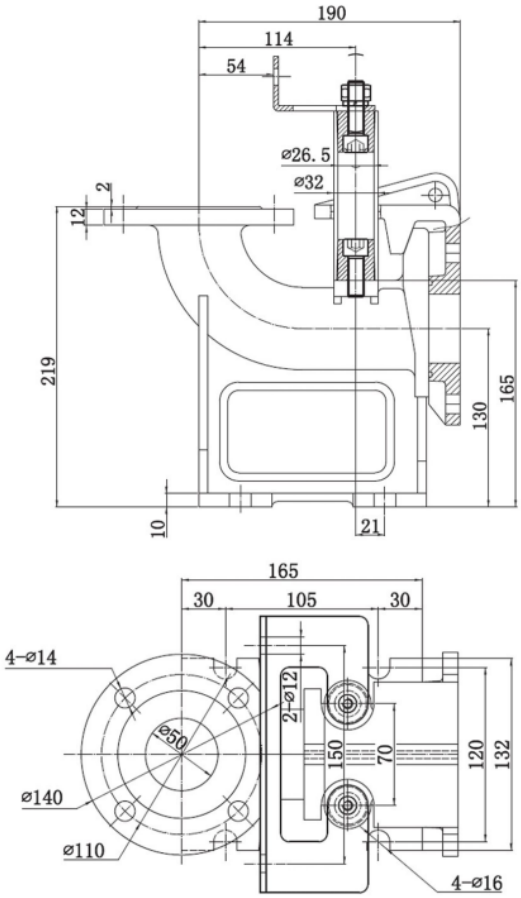

Рисунок 1 – Трубная муфта DN50

4. Данные для заказа

Наименование	Автоматическая трубная муфта DN50
Артикул	32754
Производитель (марка)	UNIPUMP
Вид оборудования	АТМ и другое
Вес, кг	12
Страна производства	Китай

5. Документация

Прочее

- Instruktsiya-UNIPUMP-mufta

Документы прилагаются к товару — в карточке товара и в архиве документов для тендера.