Адаптивная станция АКВАРОБОТ JSW 55 (г/а 2л) UNIPUMP

Насосные станции с блоком управления (сухой ход) · Артикул 19672 · Серия Адаптивная JSW

1. Обзор

Адаптивные автоматические насосные станции «АКВАРОБОТ» серии JSW с гидроаккумулятором 2 литра предназначены для подачи чистой воды, не содержащей абразивных частиц и волокнистых включений, из неглубоких скважин, колодцев и других источников водоснабжения в автоматическом режиме (включаясь и выключаясь по мере расходования воды потребителем). Станции оснащены электронным блоком, который управляет работой насоса по потоку и минимальному давлению (Рмин), а также защищает насос от работы в режиме «сухого хода» и других аварийных ситуаций (падение сетевого напряжения, неправильный монтаж и т. п.).

Основные данные

Максимальная мощность, Вт	1 000
Максимальный напор, м	40
Максимальная производительность, м3/ч	4,2
Максимальная производительность, л/мин	70
Максимальная высота всасывания, м	8
Защита от сухого хода	да
Материал обмотки статора	Медь
Материал рабочего колеса	Латунь
Гарантия, мес	24

2. Гидравлические характеристики

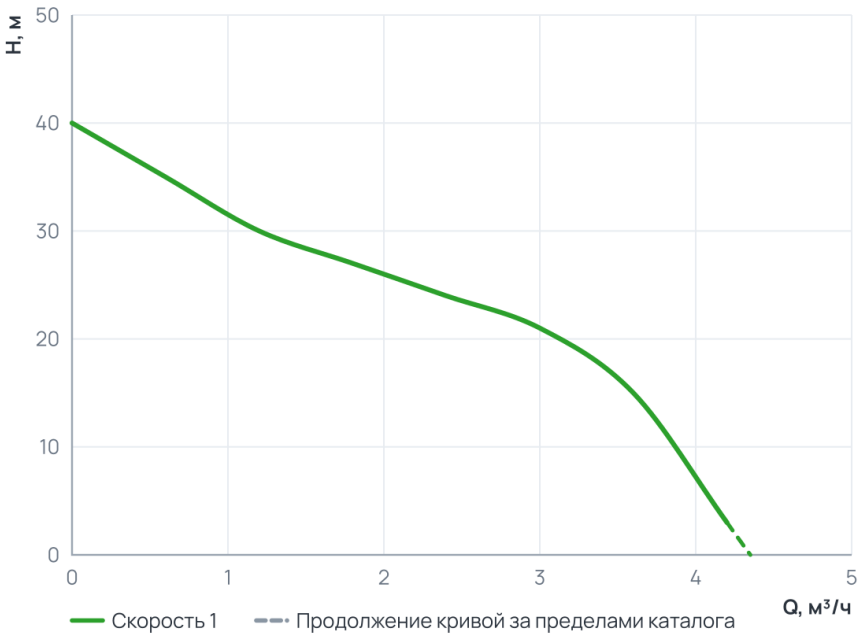

Рабочий диапазон

Подача Q	0 … 4,2 м³/ч
Напор H	3 … 40 м

Пунктир на диаграмме — продолжение кривой за пределами каталога производителя.

3. Технические данные

Общие сведения

Тип	Центробежный	Серия	Адаптивная JSW
Объем бака, л	2	Гарантия, мес	24

Гидравлические данные

Максимальный напор, м	40	Максимальная производительность, м3/ч	4,2
Максимальная производительность, л/мин	70		

Перекачиваемая среда

Максимальная температура перекачиваемой жидкости, °C	+1...+35

Материалы

Материал корпуса	Чугун	Материал мембраны	Эластичный EPDM материал
Материал обмотки статора	Медь	Материал рабочего колеса	Латунь
Материал накопительного бака	Оцинкованная сталь		

Монтаж и присоединение

Вес, кг	16,6	Длина, мм	470
Высота, мм	390	Ширина, мм	240
Длина электрокабеля, м	1,7	Максимальная высота всасывания, м	8
Присоединительный размер вход / выход, дюйм	1"/1"	Длина бухты (Насосные станции с блоком управления (сухой ход))	0

Электродвигатель

Защита от сухого хода	да	Параметры электросети	~230В; 50Гц
Максимальная мощность, Вт	1 000	Максимальная мощность, кВт	1

Управление и защита

Управление	блок ТУРБИ-М1

4. Габаритные размеры

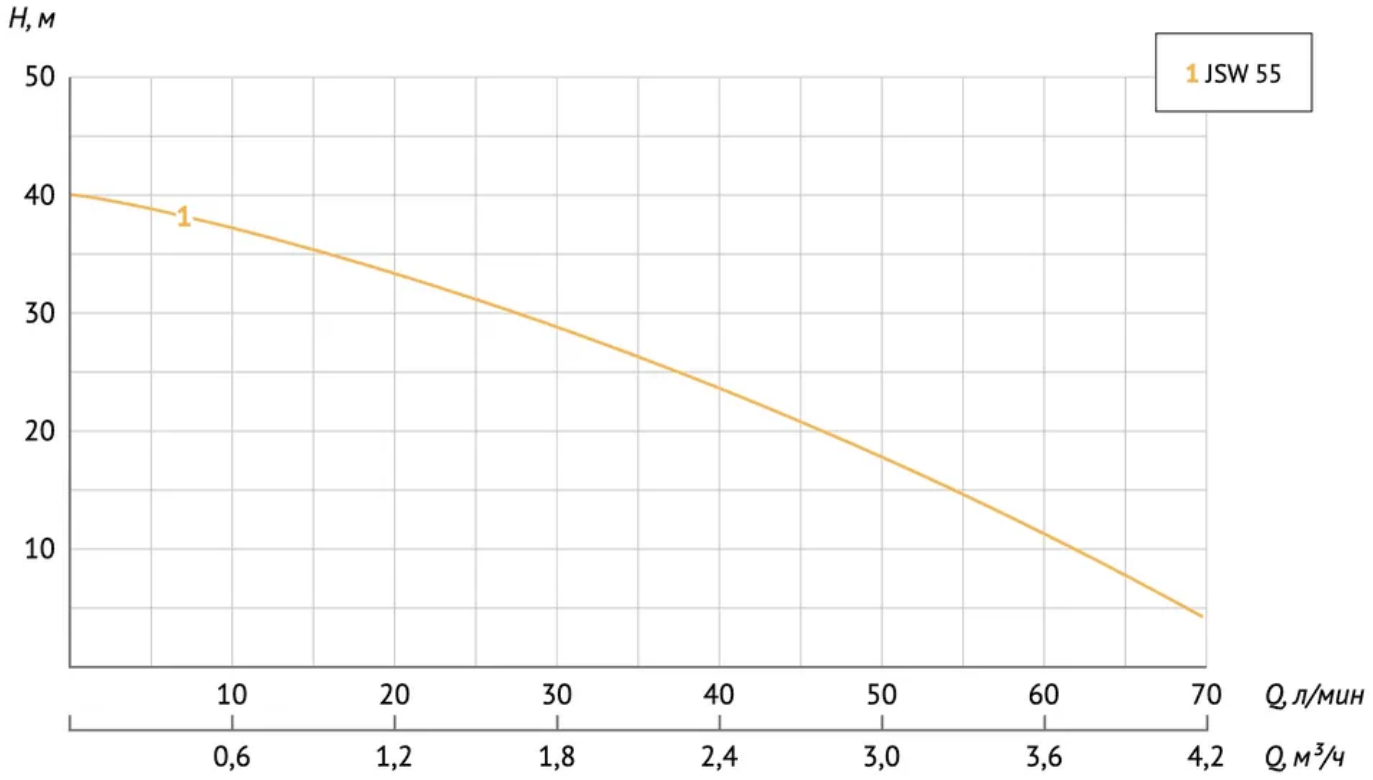

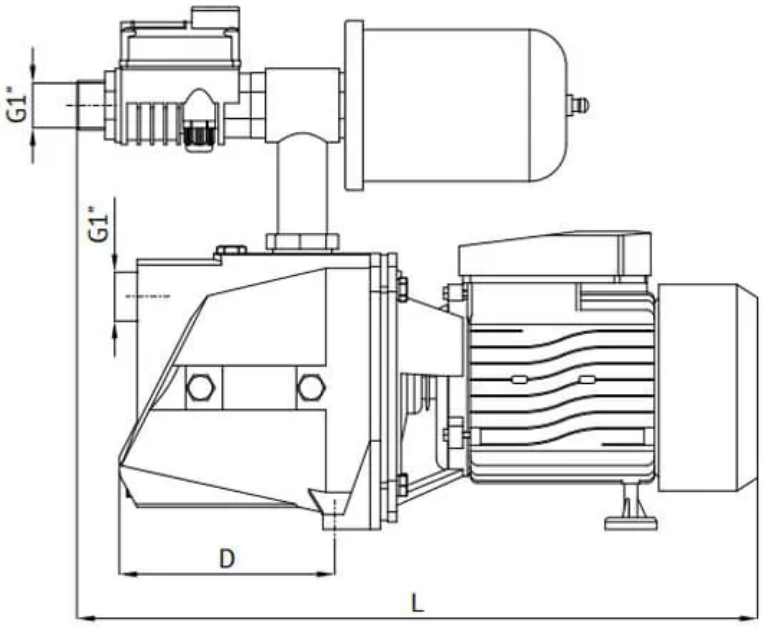

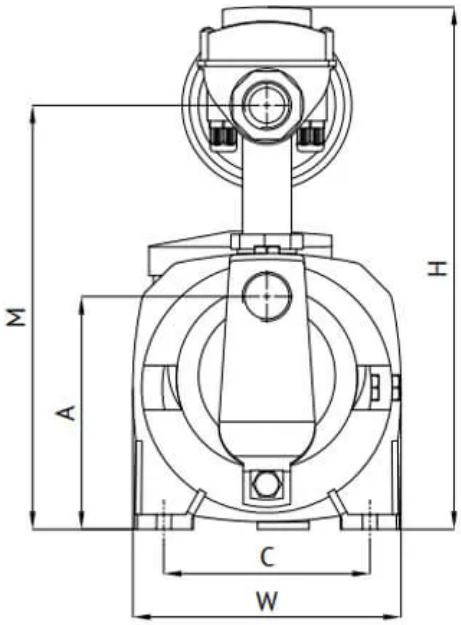

Таблица размеров

Модель	Объем бака г/а, л	Артикул	Габаритные размеры			A, мм	M, мм	C, мм	D, мм	Размеры коробки			Вес, кг
			L, мм	W, мм	H, мм					l, мм	w, мм	h, мм	
JSW 55	2	19672	490	182	340	145	265	140	145	470	240	390	17,45

5. Данные для заказа

Наименование	Адаптивная станция АКВАРОБОТ JSW 55 (г/а 2л) UNIPUMP
Артикул	19672
Производитель (марка)	UNIPUMP
Серия	Адаптивная JSW
Вид оборудования	Насосные станции с блоком управления (сухой ход)
Вес, кг	16,6
Гарантия, мес	24

6. Документация

Инструкции и паспорта

- Инструкция серия станции AUTO

Разрешительные документы

- Сертификат соответсвия 1
- Декларация о соответствии 1
- Декларация о соответствии 2

Документы прилагаются к товару — в карточке товара и в архиве документов для тендера.