Адаптивная станция АКВАРОБОТ JET 100 L (г/а 2л) UNIPUMP

Насосные станции с блоком управления (сухой ход) · Артикул 45190 · Серия Адаптивная JET L

1. Обзор

Адаптивные автоматические насосные станции «АКВАРОБОТ» серии JET L с гидроаккумулятором 2 литра предназначены для подачи чистой воды, не содержащей абразивных частиц и волокнистых включений, из неглубоких скважин, колодцев и других источников водосна

Основные данные

Максимальная мощность, Вт	750
Максимальный напор, м	43
Максимальная производительность, м3/ч	3,6
Максимальная производительность, л/мин	60
Максимальная высота всасывания, м	8
Защита от сухого хода	да
Материал обмотки статора	Медь
Материал рабочего колеса	Латунь
Гарантия, мес	24

2. Гидравлические характеристики

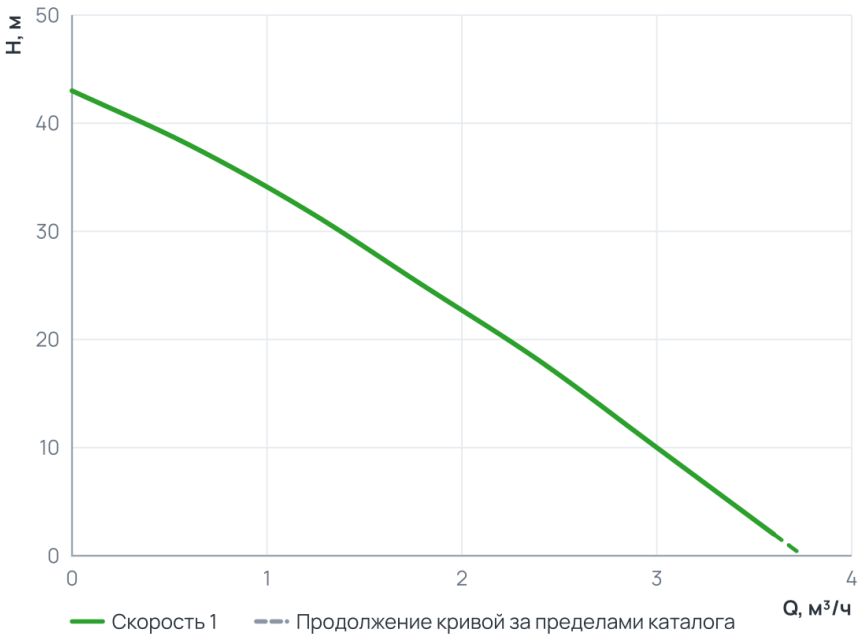

Рабочий диапазон

Подача Q	0 … 3,6 м³/ч
Напор H	2 … 43 м

Пунктир на диаграмме — продолжение кривой за пределами каталога производителя.

3. Технические данные

Общие сведения

Тип	Центробежный	Серия	Адаптивная JET L
Объем бака, л	2	Гарантия, мес	24
Уровень шума, дБ	80		

Гидравлические данные

Максимальный напор, м	43	Максимальная производительность, м3/ч	3,6
Максимальная производительность, л/мин	60		

Перекачиваемая среда

Максимальная температура перекачиваемой жидкости, °C	+1...+35

Материалы

Материал корпуса	Чугун	Материал мембраны	Эластичный EPDM материал
Материал обмотки статора	Медь	Материал рабочего колеса	Латунь
Материал накопительного бака	Оцинкованная сталь		

Монтаж и присоединение

Вес, кг	15,7	Длина, мм	470
Высота, мм	390	Ширина, мм	240
Длина электрокабеля, м	1,7	Максимальная высота всасывания, м	8
Присоединительный размер вход / выход, дюйм	1"/1"	Длина бухты (Насосные станции с блоком управления (сухой ход))	0

Электродвигатель

Защита от сухого хода	да	Параметры электросети	~230В; 50Гц
Максимальная мощность, Вт	750	Максимальная мощность, кВт	0,75

Управление и защита

Управление	блок ТУРБИ-М1

4. Габаритные размеры

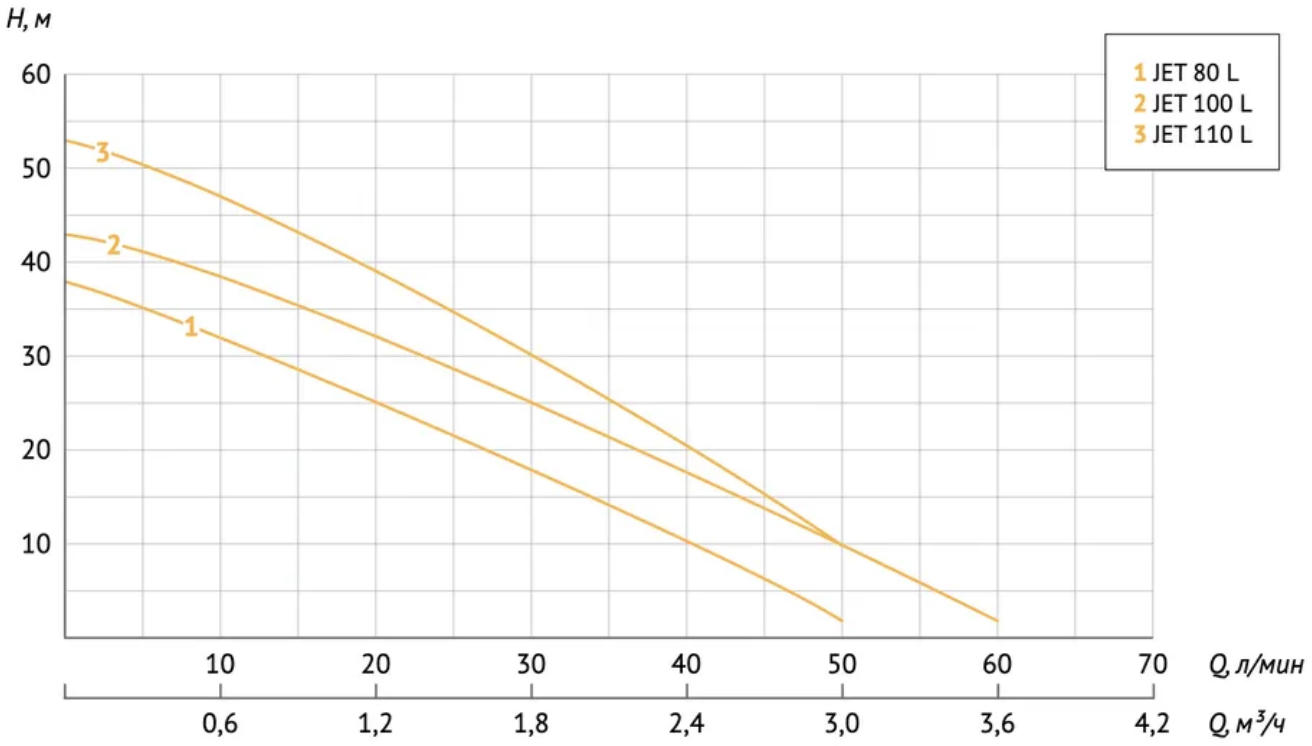

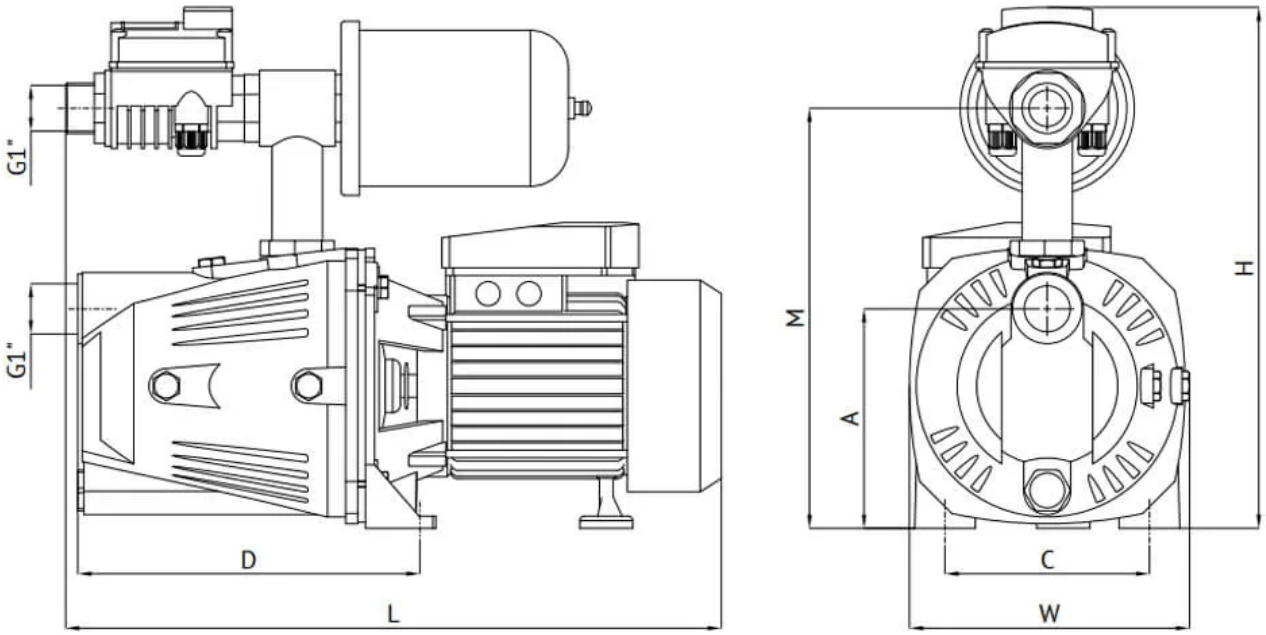

Таблица размеров

Модель	Объем бака г/а, л	Артикул	Габаритные размеры			A, мм	M, мм	C, мм	D, мм	Размеры коробки			Вес, кг
			L, мм	W, мм	H, мм					l, мм	w, мм	h, мм	
JET 80 L	2	63434	445	182	355	145	285	134	217	470	240	390	16,3
JET 100 L		45190	445	182	355	145	285	134	217	470	240	390	16,4
JET 110 L		93773	455	182	355	145	285	134	217	470	240	390	17,35

5. Данные для заказа

Наименование	Адаптивная станция АКВАРОБОТ JET 100 L (г/а 2л) UNIPUMP
Артикул	45190
Производитель (марка)	UNIPUMP
Серия	Адаптивная JET L
Вид оборудования	Насосные станции с блоком управления (сухой ход)
Вес, кг	15,7
Гарантия, мес	24

6. Документация

Инструкции и паспорта

- Инструкция серия станции AUTO

Разрешительные документы

- Сертификат соответсвия 1
- Декларация о соответствии 1
- Декларация о соответствии 2

Документы прилагаются к товару — в карточке товара и в архиве документов для тендера.